Aplicação do Anemômetro AN-2C em um balancim

Neste exemplo será utilizado anemômetro do modelo AN-2C com indicação visual e sonora da variação da velocidade do vento, conforme o especificado pela norma NR-12.

A indicação visual e sonora será feita da seguinte forma:

Ventos acima de 30 km/h serão indicados através da lâmpada LED na cor amarela e pelo alarme sonoro intermitente.

Ventos acima de 35 km/h serão indicados através da lâmpada LED na cor vermelha e pelo alarme sonoro contínuo.

Para uma maior segurança será instalado um alarme sonoro externo através do relé 1 que terá as mesmas funções do alarme interno da unidade controladora .

O anemômetro utilizado é o modelo AN-2C-2-B com suporte modelo SP-05 (suporte vertical) que permite a elevação da unidade sensora do ponto de fixação para evitar os erros provocados pela turbulência gerada na estrutura.
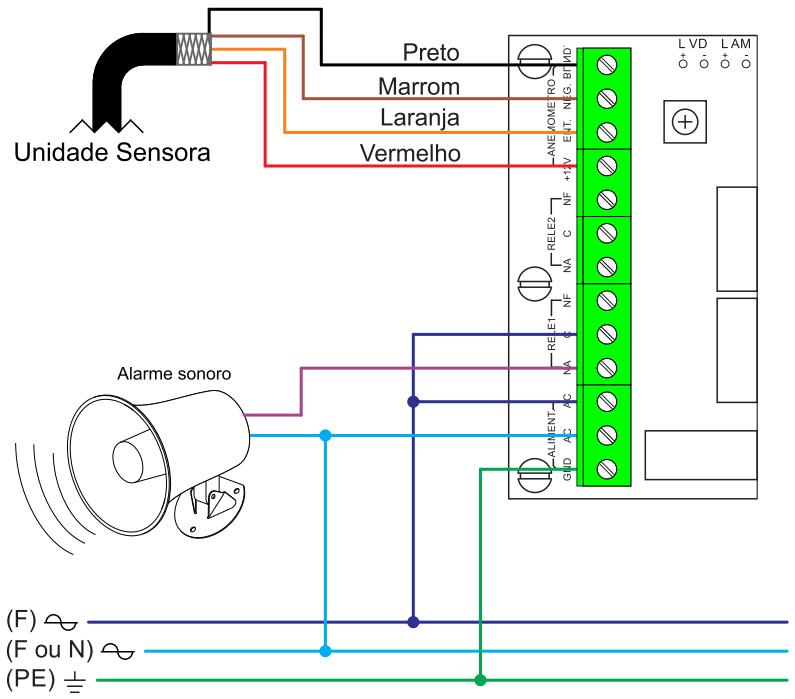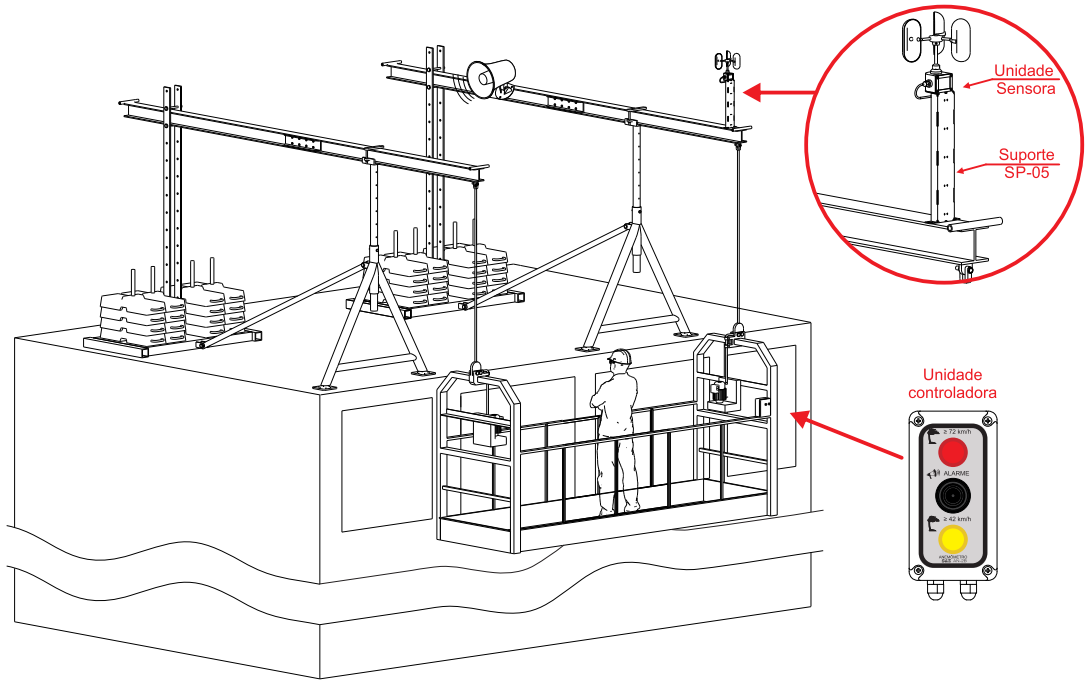
Esquema elétrico: